ДАЛОС
ОЧИСТНЫЕ СООРУЖЕНИЯ

ДАЛОС-ПЛАСТ

ПЛАСТИКОВЫЕ ИЗДЕЛИЯ

КЕССОН

ОБРАЗЕЦ



- ТЕХНИЧЕСКИЙ ПАСПОРТ
- РУКОВОДСТВО ПО ЭКСПЛУАТАЦИИ

2025

ДАЛОС-ПЛАСТ

ПЛАСТИКОВЫЕ ИЗДЕЛИЯ

ОБРАЗЕЦ

ДАЛОС
ОЧИСТНЫЕ СООРУЖЕНИЯ

КЕССОН «КЕЛОС»

ТЕХНИЧЕСКИЙ ПАСПОРТ

ОБРАЗЕЦ

ОГЛАВЛЕНИЕ

Назначение кессона серии «КЕЛОС» 4
Комплектность поставки 4
Технические характеристики 4
Монтаж и ввод в эксплуатацию 8
Инструкция по эксплуатации 8
Организация герметичного ввода-вывода 10
Подготовка кессона к зимней эксплуатации 12
Условия гарантийного обслуживания 13
Гарантийный талон 15

НАЗНАЧЕНИЕ КЕССОНА СЕРИИ «КЕЛОС»

Кессон «КЕЛОС» - углубленная в грунт ёмкость, защищающая скважину, трубы и сопутствующее оборудование от промерзания, проникновения сточных, высоких грунтовых и паводковых вод, а также облегчающая техническое обслуживание установленного оборудования.

Полипропиленовый кессон (далее по тексту Изделие) является элементом инженерно-технической системы водоснабжения. Он применяется при обустройстве скважин или как место для размещения насосной станции или другого оборудования. Основная цель использования Изделия - защита инженерно-технического оборудования от промерзания, подтопления и атмосферных осадков.

КОМПЛЕКТНОСТЬ ПОСТАВКИ

СТАНДАРТНАЯ КОМПЛЕКТАЦИЯ КЕССОНА СЕРИИ «КЕЛОС»

№	Наименование комплектующих	Количество
1.	Кессон	1
2.	Крышка кессона	1
3.1	Монтажный комплект 32, включая патрубок Dn32 PN20 и усиливающую площадку.	1 (на выбор из 2-х вариантов)
3.2	Монтажный комплект 40, включая патрубок Dn40 PN20 и усиливающую площадку.	
4.1	Муфта обсадной трубы 114	1 (на выбор из 2-х вариантов)
4.2	Муфта обсадной трубы 125/133	
5.	Алюминиевая лестница	1
6.	Патрубок Dn20 PN20 для ввода кабеля	
7.	Патрубок Dn25 PN20 для полива	

ОБРАЗЕЦ

ТЕХНИЧЕСКИЕ ХАРАКТЕРИСТИКИ

Наименование модели	Габаритная высота, мм	Высота камеры, мм	Диаметр камеры, мм	Объем рабочей камеры, л	Внутренний объём станции, л	Высота горловины, мм	Диаметр горловины, мм
КЕЛОС-1	1370	1370	950	777	777	-	-
КЕЛОС-2	2015	1500	950	1063	1281	500	750
КЕЛОС-3	2015	1500	1250	1840	2058	500	750
КЕЛОС-4	2015	1500	1450	2476	2694	500	750

Изделие изготовлено на основании Технических условий ТУ 4859-001-51954959-2013.

КОНСТРУКЦИЯ И МАТЕРИАЛЫ

- Рабочая камера имеет форму вертикального цилиндра различных диаметров, установленного на плоское основание.
- Основание рабочей камеры изготавливается из полипропиленовых листов толщиной 15 мм.
- Тело рабочей камеры изготавливается из гомогенного полипропилена толщиной 8 мм методом машинной торцевой сварки.
- Основание кессона усилено системой рёбер жёсткости для максимальной прочности.
- Прочность корпуса увеличена за счет кольцевых ребер жесткости со стеклопластиковой арматурой внутри.
- Конструкция герметична, оснащена основанием с грунтозацепами, встроенной лестницей и крышкой.
- Раскрой деталей и наиболее ответственные сварные узлы выполняются на автоматическом оборудовании. Устанавливаемое непосредственно внутри кессона серии «КЕЛОС» электрооборудование должно соответствовать ПУЭ и защищено от попадания влаги. Кабель питания заводится вовнутрь кессона при помощи герметичного электроввода.

Примечание:

Производитель оставляет за собой право вносить изменения в изготавливаемую продукцию, не ухудшающие их потребительских свойств. Продукция не подлежит обязательной сертификации.

ОБРАЗЕЦ

ФУНКЦИОНАЛЬНОСТЬ И НАЗНАЧЕНИЕ

- Может поставляться с горловиной или без неё, в зависимости от модели.
- Предусмотрена опция установки герметичной муфты для соединения с обсадной трубой скважины.
- Внутреннее пространство предназначено для размещения насосного оборудования, фильтров, гидроаккумулятора, запорной арматуры и другого технологического оборудования.
- Позволяет организовать разводку трубопровода в нескольких направлениях.

ПРЕИМУЩЕСТВО

- Компактное размещение всего оборудования в одном месте сокращает затраты на подключение дополнительных потребителей.



ОБРАЗЕЦ



Гермоотвод
Герметичный кабельный ввод

Лестница
удобная, прочная, алюминиевая

Проушины
незаменимы при монтаже и якорении

Патрубки
Вваренные в корпус патрубки диаметром 25 мм

Муфта
в комплекте, с хомутом

Надежные и качественные швы
Сделанные на профессиональном немецком оборудовании «Leister».

Выступающие грунтозацепы
Позволяют устанавливать в любых условиях и грунтах.

Высокопрочный «первичный» полипропилен
8 мм толщиной, усиленный ребрами жесткости.

Ребра жесткости
со стеклопластиковой арматурой внутри

Усиленное дно, толщиной 15 мм
Сохраняет жесткость изделия

ОБРАЗЕЦ

МОНТАЖ И ВВОД В ЭКСПЛУАТАЦИЮ

ПОСЛЕДОВАТЕЛЬНОСТЬ ДЕЙСТВИЙ ПРИ МОНТАЖЕ КЕССОНА СЕРИИ «КЕЛОС»:

1. Подготовьте котлован заданных размеров (смотри монтажные схемы). При монтаже стандартного оборудования глубина котлована должна быть на 250 мм меньше высоты кессона и на 500 мм шире и длиннее размеров основания.
2. Опустите кессон в котлован на уплотненное и выровненное основание. Необходимо произвести подсыпку песчаной подушки под основание кессона для выравнивания основания котлована.
3. Проверьте вертикальность установки оборудования в котловане.
4. В случае установки кессона на участке с высоким уровнем грунтовых вод, либо в случае установки кессона в плотный глинистый грунт следует использовать бетонную плиту для дополнительной защиты оборудования от выталкивания его на поверхность грунтовыми водами либо водами, поступающими с поверхности в цементно-песчаную обсыпку кессона.
5. Производите послойную засыпку пазух между стенкой кессона и стенкой котлована смесью песка с цементом в соотношении от 4 к 1 до 6 к 1 в зависимости от грунтовых условий. Насыпав слой цементно-песчаной смеси в 200-300мм, одновременно наполните кессон водой до того же уровня. Слегка утрамбуйте грунт по периметру кессона. Повторяйте описанные операции до полного засыпания котлована и до наполнения кессона водой до уровня основания горловины. Допускается отсыпка пазух песком на сухих песчаных участках, уровень грунтовых вод на которых не поднимается выше отметки в 1500 мм от поверхности грунта.
6. При высоком уровне грунтовых вод, производите откачку воды из кессона не ранее чем через 7 дней с момента монтажа до затвердевания цементно-песчаной смеси.
7. Заведите электрический кабель через электроввод.
8. Протрите поверхности внутри кессона сухой тканью.

ИНСТРУКЦИЯ ПО ЭКСПЛУАТАЦИИ

- Кессон серии «КЕЛОС» изготовлен из устойчивого к износу пластика, не подверженного гниению и окислению. Стенки кессона не требуют специальной обработки. При эксплуатации допускается очистка поверхностей от загрязнений необразованных моющих средств.
- Электрооборудование кессона (при наличии его) требует регулярной (не реже 1 раза в год) проверки квалифицированным электриком.
- Пользуйтесь лестницей с осторожностью, спускайтесь и поднимайтесь по лестнице, держась за перекладины двумя руками, лицом к лестнице.
- При работе внутри кессона соблюдайте осторожность, правила техники безопасности, выполняйте работу с напарником.
- Не допускайте ударов по дну кессона, не роняйте тяжелые предметы на дно во избежание повреждений дна кессона.

ОБРАЗЕЦ

- Не допускается крепление навесного оборудования непосредственно на стенку кессона с использованием саморезов, шурупов и иных крепежных элементов, предполагающих сверление стенки либо нарушение целостности стенки.
- В кессонах возможно выпадение осадка из-за перепада температуры внутри кессона и снаружи. В этом случае необходимо собрать конденсат ветошью.

СХЕМЫ МОНТАЖА

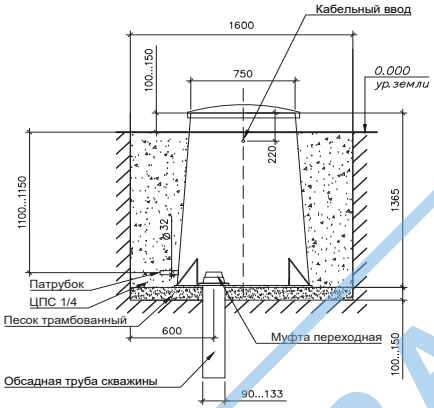

Кессон 1

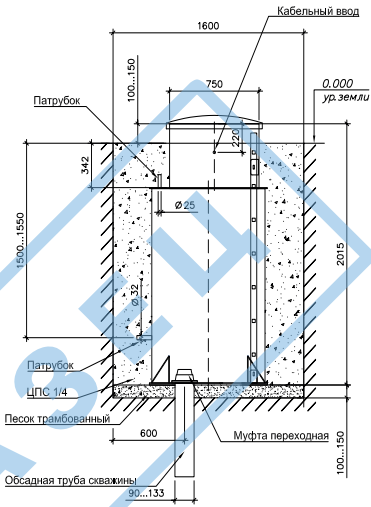

Кессон 2

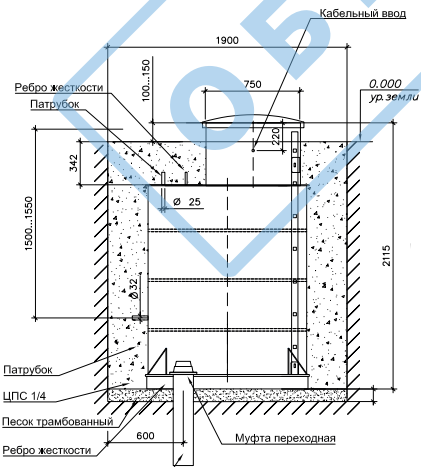

Кессон 3

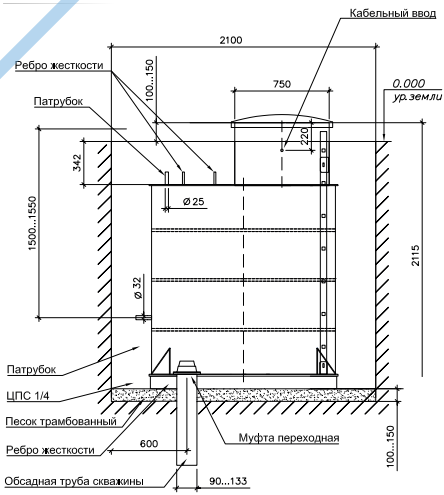

Кессон 4

ОБРАЗЕЦ

ОРГАНИЗАЦИЯ ГЕРМЕТИЧНОГО ВВОДА-ВЫВОДА

Герметичное соединение между кессоном и обсадной трубой обеспечивается с помощью штатной герметичной муфты, входящей в комплект поставки.



муфта в разрезе

ОБРАЗЕЦ

Положение в кессоне в разных моделях.

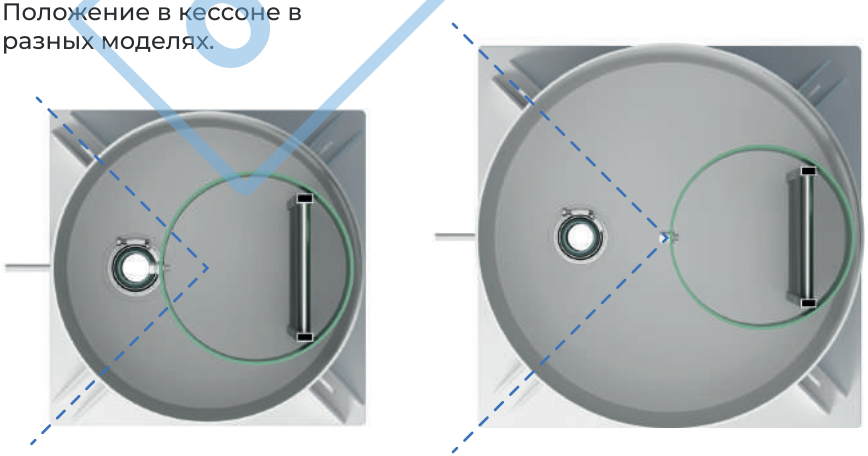

ВВОД ЭЛЕКТРИЧЕСКОГО КАБЕЛЯ

Электрический кабель вводится в кессон через вмонтированный в корпус полипропиленовый патрубок диаметром 20 мм.

ПОРЯДОК МОНТАЖА

Через компрессионную соединительную муфту производится ввод кабеля, предварительно уложенного в защитную ПНД- трубу.

ДАННОЕ РЕШЕНИЕ ОБЕСПЕЧИВАЕТ

- Механическую защиту кабеля
- Герметичность соединения
- Надёжность подключения оборудования

Такой способ монтажа гарантирует сохранность кабеля и защиту кессона от проникновения влаги.

ОБРАЗЕЦ



ОРГАНИЗАЦИЯ ВЫВОДА ВОДОПРОВОДНОЙ МАГИСТРАЛИ

Для подключения системы водоснабжения в корпусе кессона предусмотрен вварной полипропиленовый патрубок диаметром 32 мм или 40 мм.

ОСОБЕННОСТИ КОНСТРУКЦИИ

Патрубок расположен на глубине 1,5 метра от уровня земли.

ПОРЯДОК ПОДКЛЮЧЕНИЯ

- Удалите защитные заглушки с соответствующих патрубков
- Соедините отводящие трубопроводы с патрубками через компрессионные переходные муфты соответствующего диаметра

Такое конструктивное решение обеспечивает гибкость при подключении и упрощает монтаж трубопроводной системы.

ОБРАЗЕЦ



ПОДГОТОВКА КЕССОНА К ЗИМНЕЙ ЭКСПЛУАТАЦИИ

Конструкция кессона позволяет эксплуатировать установленное оборудование в зимний период. Для поддержания положительной температуры внутри требуется дополнительная теплоизоляция.

КОНСТРУКТИВНАЯ ОСОБЕННОСТЬ

В верхней части кессона предусмотрено специальное ребро жесткости (полка), предназначенное для укладки теплоизоляционного материала.

РЕКОМЕНДАЦИИ ПО УТЕПЛЕНИЮ

Материалы: Допускается использование таких утеплителей, как:

- Пеноплекс
- Экструдированный полистирол
- Пенопласт
- Аналогичные теплоизоляционные материалы

Монтаж: Необходимо вырезать плиту утеплителя по размеру полки и уложить её на предусмотренное место.

Требования: Минимальная толщина теплоизоляционного слоя должна составлять 50 мм.

Данная мера обеспечит стабильную работу оборудования при отрицательных температурах окружающей среды.

ОБРАЗЕЦ

УСЛОВИЯ ГАРАНТИЙНОГО ОБСЛУЖИВАНИЯ

1. Гарантия не распространяется на повреждения, возникшие в результате несоблюдения правил эксплуатации или инструкций по техническому обслуживанию, самостоятельного ремонта или внесения в конструкцию ёмкости каких-либо изменений без согласования с изготовителем, повреждения в результате удара или других механических воздействий при транспортировке и неправильно самостоятельно выполненном монтаже.

2. Срок службы изделия 50 лет. Гарантийный срок на пластиковые части корпуса составляет – 10 лет.

3. Приёмка изделия в эксплуатацию потребителем, а также актирование недостатков в пределах гарантийного срока может осуществляться только в соответствии со СНиП 3.05.04-85, СНиП 3.01.04-87, а также Инструкцией «О порядке приёмки продукции ПТН по качеству», утверждённой Госарбитражем при правительстве РФ.

4. После монтажа изделия все гарантии принимает на себя организация выполняющая монтаж.

5. Изготовитель и продавец не несут ответственности за расходы, связанные с демонтажем гарантийного оборудования, а также за ущерб, нанесённый другому оборудованию, находящемуся у покупателя, в результате неисправности (или дефектов), возникших в гарантийный период.

6. Актирование недостатков, обнаруженных при эксплуатации, про-

изводится с обязательным участием представителя предприятия - изготовителя.

7. Претензии к качеству могут быть предъявлены в течение гарантийного срока.

8. Любые рекламации, составленные в произвольной форме, изготовителем не принимаются.

9. Замена электрооборудования осуществляется при наличии паспортов на товар.

Производитель оставляет за собой право без предварительного уведомления покупателя вносить изменения в конструкцию, комплектацию или технологию изготовления.

ОБРАЗЕЦ

ГАРАНТИЙНЫЙ ТАЛОН

№ _____

Наименование Изделия: _____

Заводской номер Изделия: _____

ТЕХНИЧЕСКИЙ КОНТРОЛЬ

Изделие соответствует техническим условиям ТУ 4859-001-51954959-2013, принято и признано годным к эксплуатации.

Наименование и адрес изготовителя: _____

_____

_____ _____

Ответственный ОТК. Фамилия И. О. подпись

Печать

ДАННЫЕ О ПРОДАЖЕ

_____ / / 20 г.

Наименование торговой организации дата продажи

Печать

ПОКУПАТЕЛЬ

Без отметки технического контроля, печати изготовителя, даты продажи, штампа или печати торговой организации и подписи Покупателя гарантийный талон не действителен.

С правилами эксплуатации и условия гарантийного обслуживания ознакомлен, согласен.

_____ _____

Фамилия И. О. (подпись)

Адрес места установки: _____

_____

ОБРАЗЕЦ

ОБРАЗЕЦ

ДАЛОС
ОЧИСТНЫЕ СООРУЖЕНИЯ

- +7 (812) 200-95-43
- +7 (962) 729-88-18
- dalosplast.ru
- info@dalosplast.ru